大阪府軟式野球連盟交野支部

2025年度　第46回 支 部 長 杯 大 会

【Ｂ級】

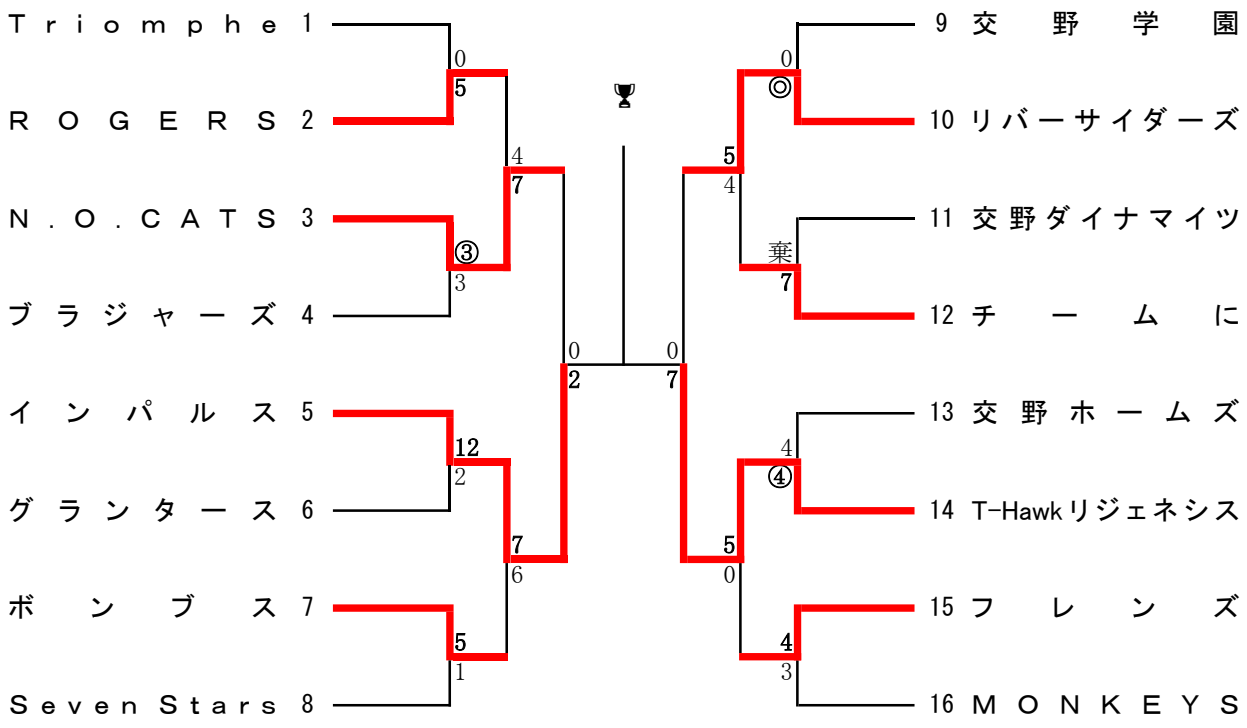

【Ｃ級】

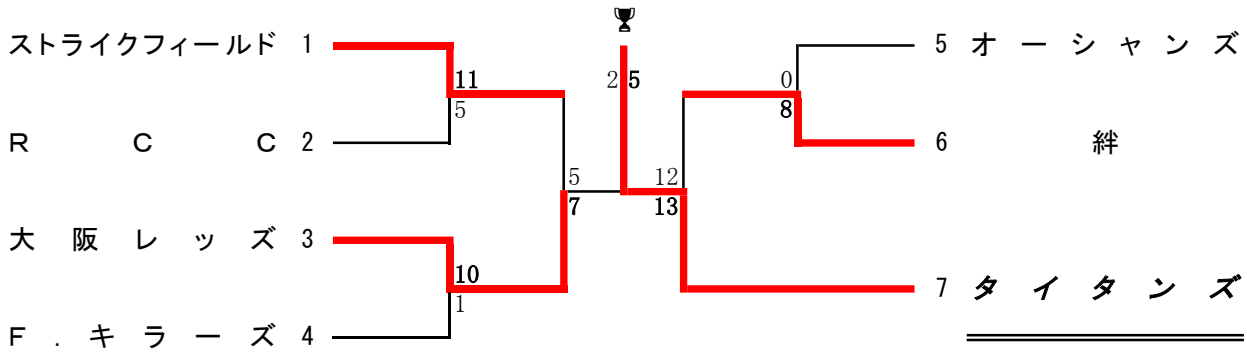

更新日：2025/5/11　　https://katanoshibu.net